加工精度	

減　速　比	1 : 1
最 大 扭 距	30N.m
最 高 轉 速	3000rpm
主 軸 轉 向	正 轉
潤滑油種類	油 脂 潤 滑

拉刀螺栓		MAS
		CAT
		DIN

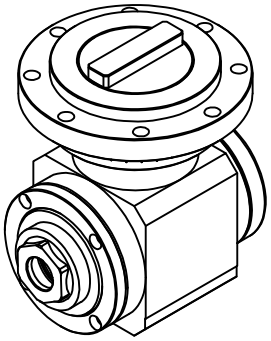

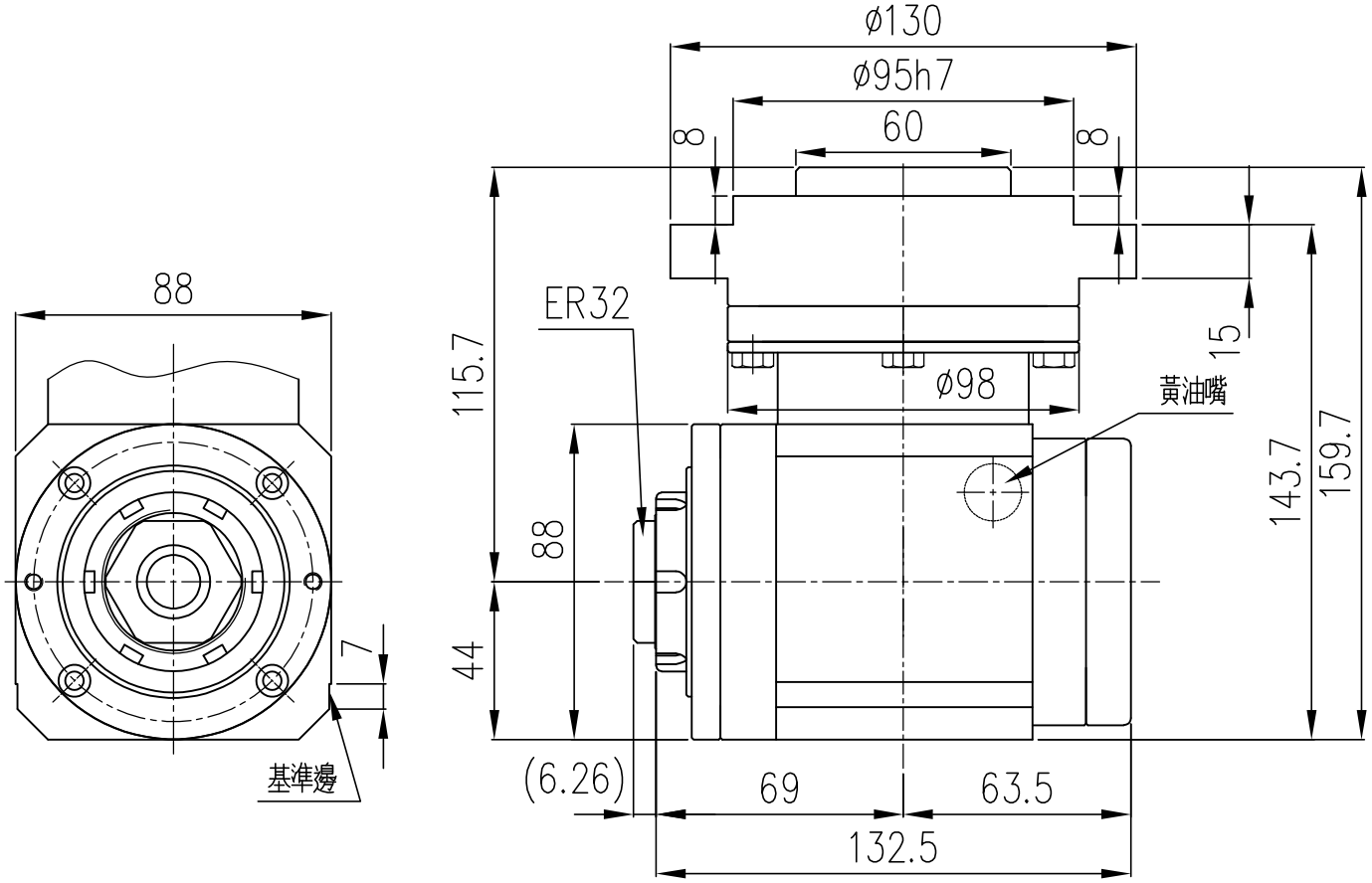

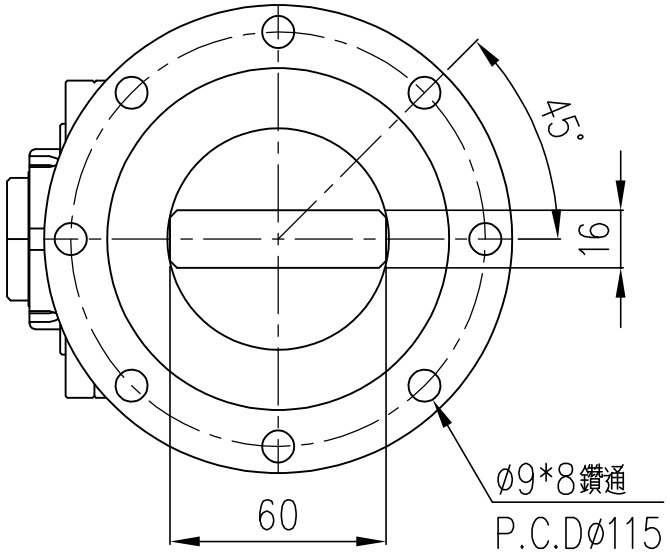

②								SN70外型尺寸圖		1		SN70		
①						料　號		名　稱	材　質	數　量		機　種		編　號
編號	更　改　內　容				更改者	日　期	審　核		第三角法	比　例	1 : 2	單　位		M.M.
一般	公稱尺寸	1~4	4~16	16~63	63~250	250~1000	設　計	楊富家	111.10.11	凱程功陽精密機械股份有限公司		圖號	SN70-WH-ER32-01	
公差	公　差	±0.1	±0.2	±0.3	±0.5	±0.8	製　圖	楊富家	111.10.14					