| 加工精度 | |
|---|---|

附件：T型螺栓 X4
M18XP2.5X87L

| 拉桿選項 | | |
|---|---|---|
| | | BT(M24X3.0) |
| | | NT(M24X3.0) |
| | | NT(1") |

| 使用最大刀具直徑 | ø150(6") |
|---|---|
| 最 大 扭 矩 | 1000 N.m |
| 最 大 馬 力 | 38kw |
| 最 高 轉 速 | 2000rpm |
| 主 軸 轉 向 | 正 轉 |

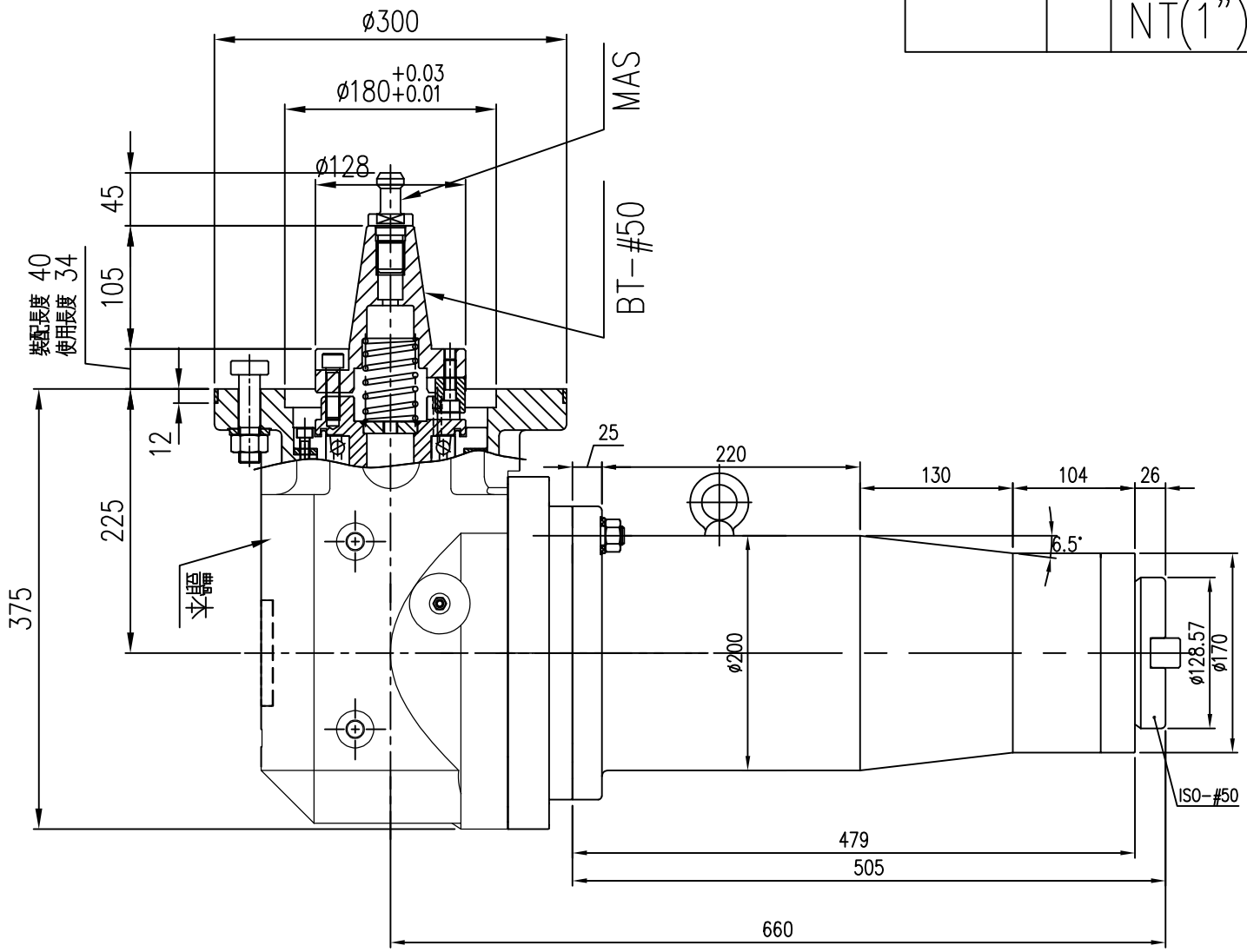


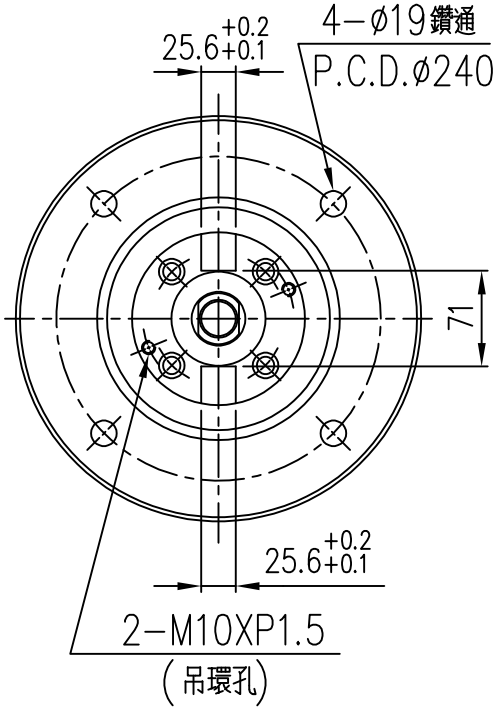


| | | | | | | | | | | | | | |
|---|---|---|---|---|---|---|---|---|---|---|---|---|---|
| 2 | | | | | | | HE75 外型圖 | | | 1 | | HE75 | |
| 1 | | | | | | 料 號 | 名 稱 | | 材 質 | 數 量 | 機 種 | | 編 號 |
| 編 號 | 更 改 內 容 | | | | 更改者 | 日 期 | 審 核 | | 第 三 角 法 | 比 例 | 1 : 6 | 單 位 | M.M. |
| 一 般 | 公稱尺寸 | 1~4 | 4~16 | 16~63 | 63~250 | 250~1000 | 設 計 | 楊 富 家 | 110.07.26 | 凱程功陽精密機械股份有限公司 | 圖號 | HE75-01 | |
| 公 差 | 公 差 | ±0.1 | ±0.2 | ±0.3 | ±0.5 | ±0.8 | 製 圖 | 楊 富 家 | 110.07.26 | | | | |