加工精度	

使用筒夾	ER32
減速比	1 : 1
最大扭距	30N.m
最高轉速	3000rpm
主軸轉向	正轉
潤滑油種類	油脂潤滑
重量	約 14kg

附件：ER螺帽
鉤型板手
開口板手(10,34)

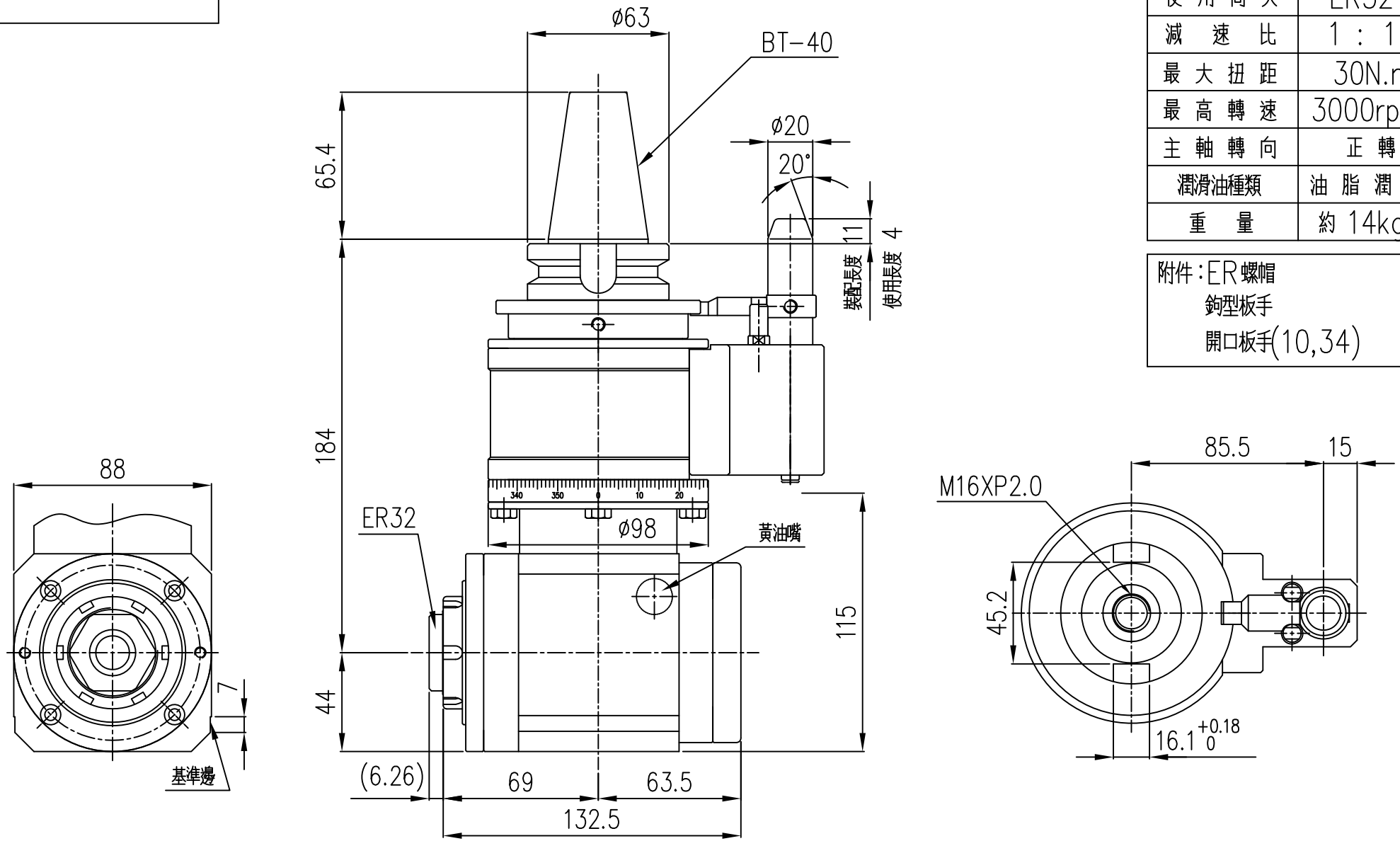

②								SN70外型尺寸圖			1		SN70	
①						料號		名稱		材質	數量		機種	編號
編號	更改內容				更改者	日期	審核			第三角法	比例	1 : 2.5	單位	M.M.
一般公差	公稱尺寸	1~4	4~16	16~63	63~250	250~1000	設計	吳易典	106.09.08	凱程功陽精密機械股份有限公司		圖號	SN70-ER32-02	
	公差	±0.1	±0.2	±0.3	±0.5	±0.8	製圖	吳易典	106.09.08					