加工精度	

拉刀螺栓		
		MAS
		CAT
		DIN

減速比	1 : 1
最大扭距	30N.m
最高轉速	3000rpm
主軸轉向	正轉
潤滑油種類	油脂潤滑

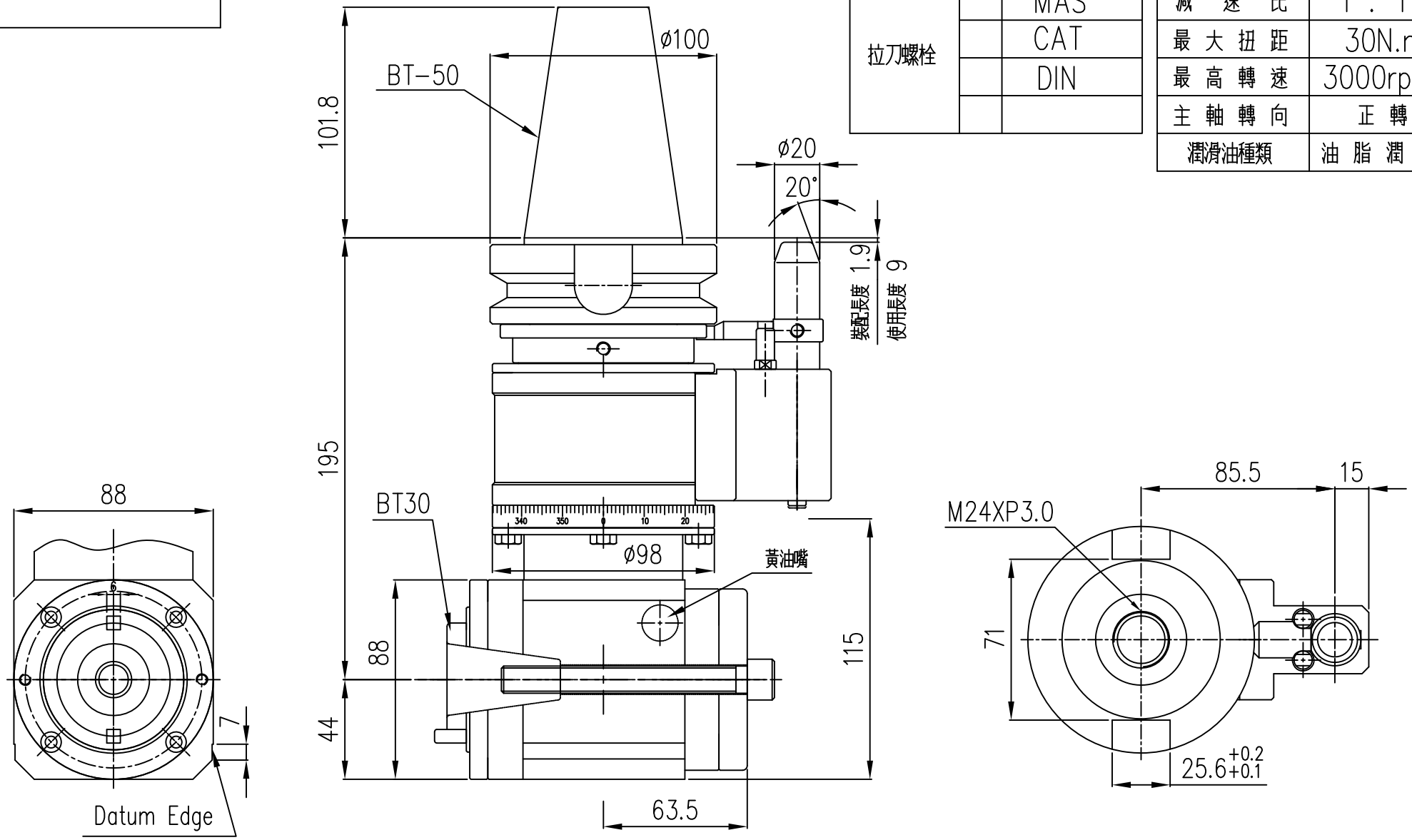

②							SN70外型尺寸圖			1		SN70	
①						料號	名稱		材質	數量		機種	編號
編號	更改內容				更改者	日期	審核			第三角法	比例	1 : 4	單位 M.M.
一般公差	公稱尺寸	1~4	4~16	16~63	63~250	250~1000	設計	楊富家	108.07.30	凱程功陽精密機械股份有限公司	圖號	SN70-BT30-01	
	公差	±0.1	±0.2	±0.3	±0.5	±0.8	製圖	楊富家	108.07.30				