加工精度	

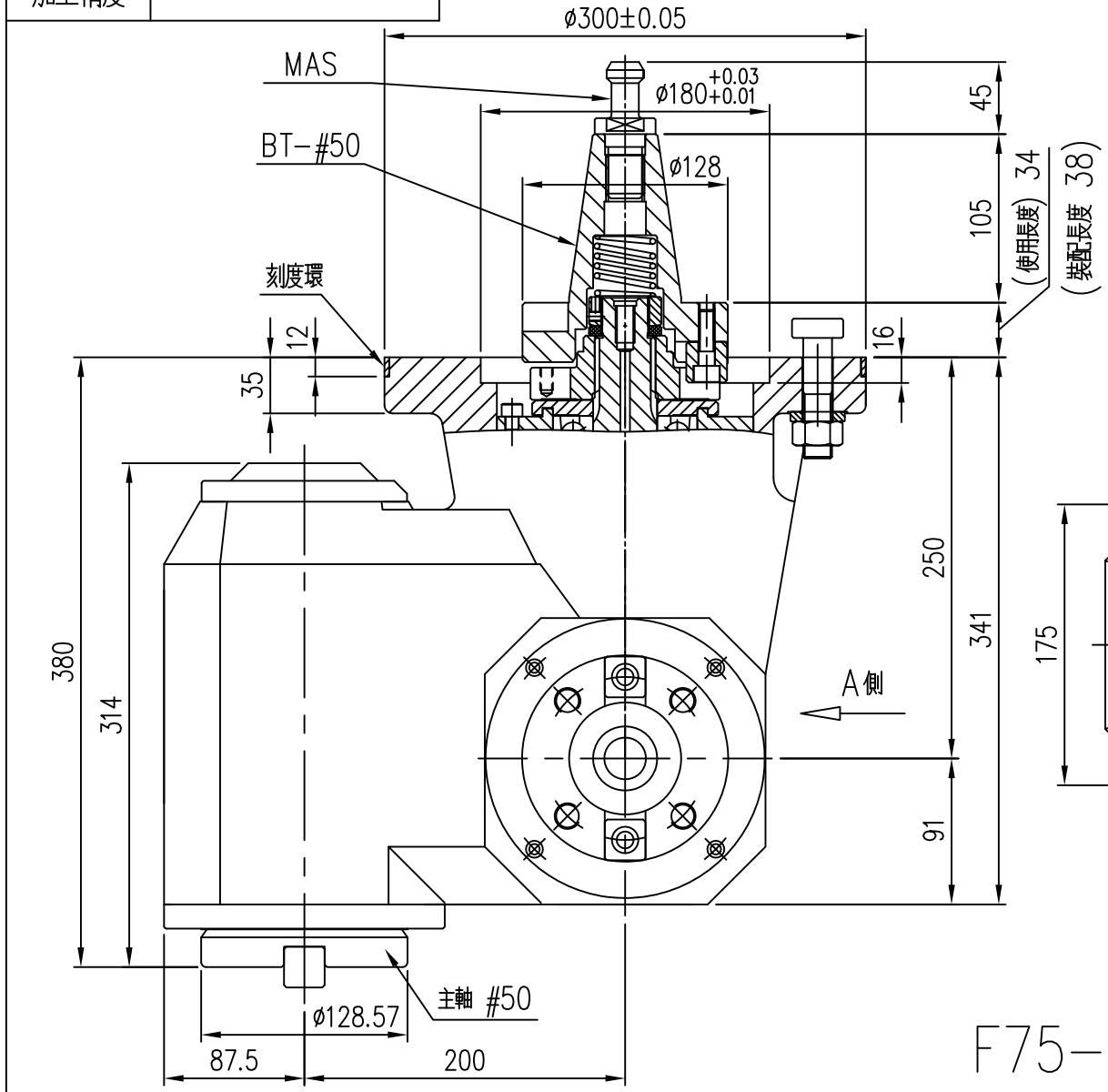

拉桿型式選項	
	BT(M24X3.0)
	NT(M24X3.0)
	NT(1")

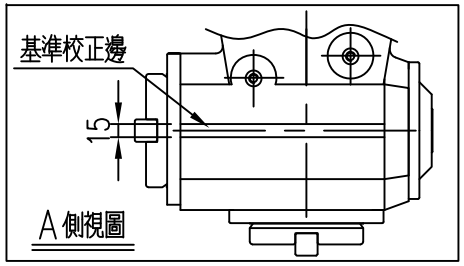

使用最大刀具直徑	ø150(6")
減速比	1 : 1
最大扭矩	1200N.m
最大馬力	38kw
最高轉速	2000rpm
主軸轉向	正轉

附件：T型螺絲 x6支
M18XP2.5X87L
拉桿座X1

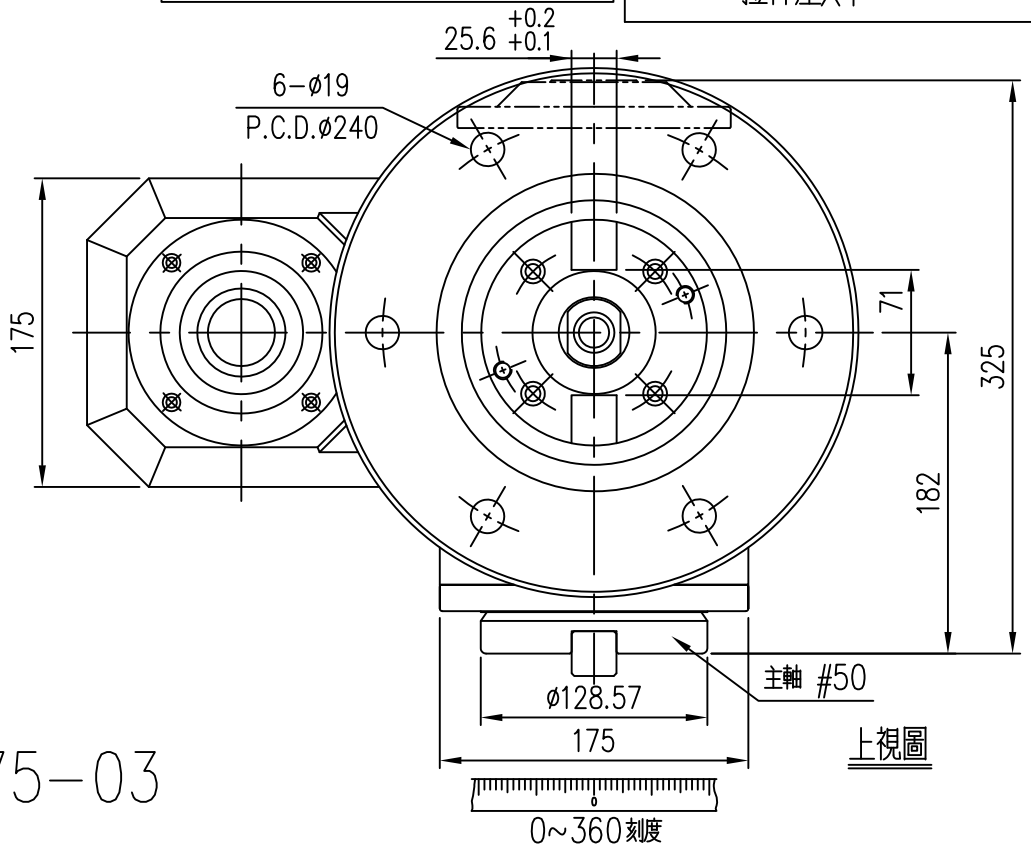

F75-03