加工精度	
使用最大刀具直徑	ø100(4")
減 速 比	1 : 1
最 大 扭 矩	300N.m
最 大 馬 力	15kw
最 高 轉 速	2000rpm
主 軸 轉 向	正 轉

拉桿選項		
		BT(M16XP2.0)
		NT(M16XP2.0)
		NT(5/8")

附件：T型螺栓 X4支
M12XP1.75X71L

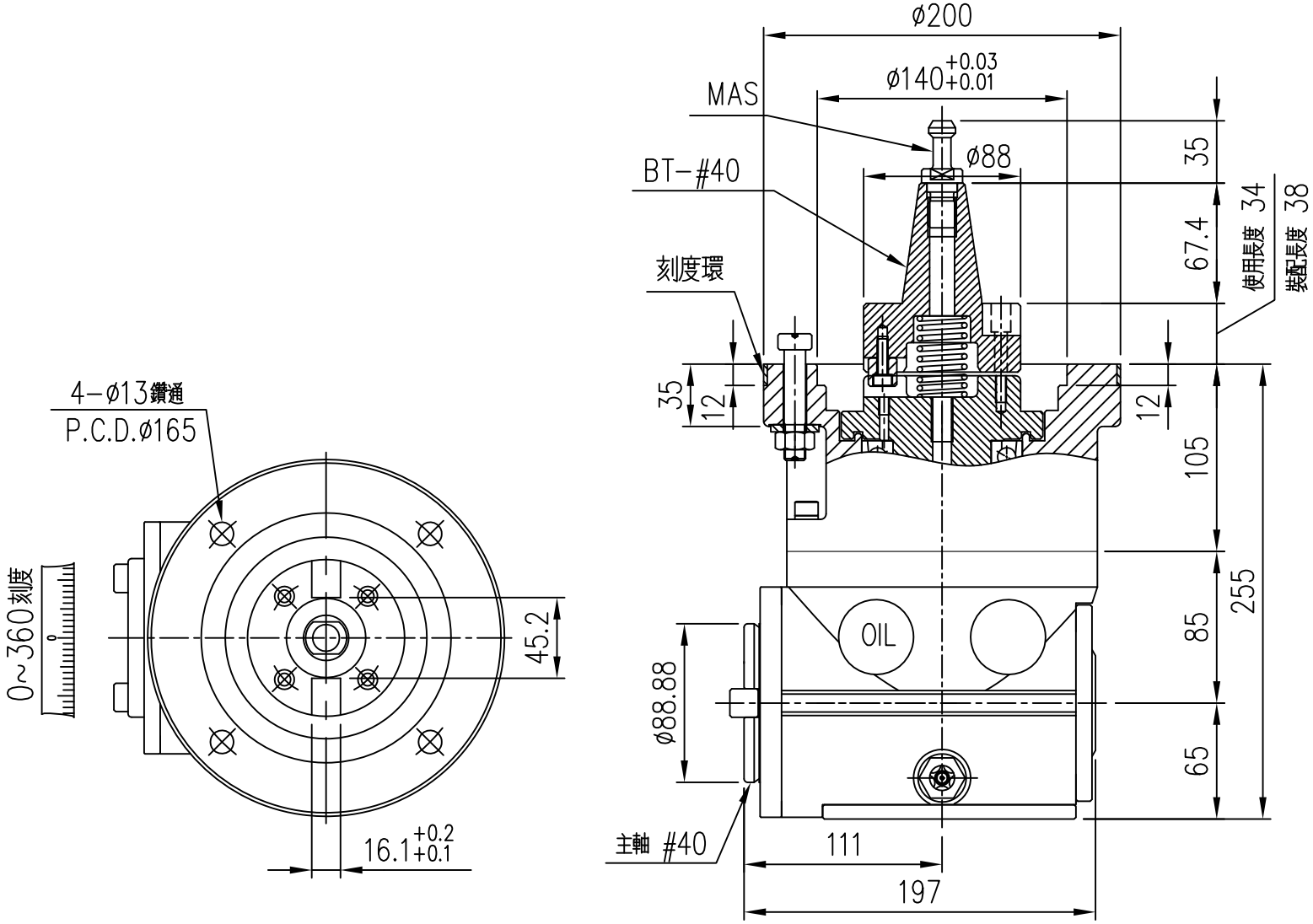

CN74-02