加工精度

F85B-14

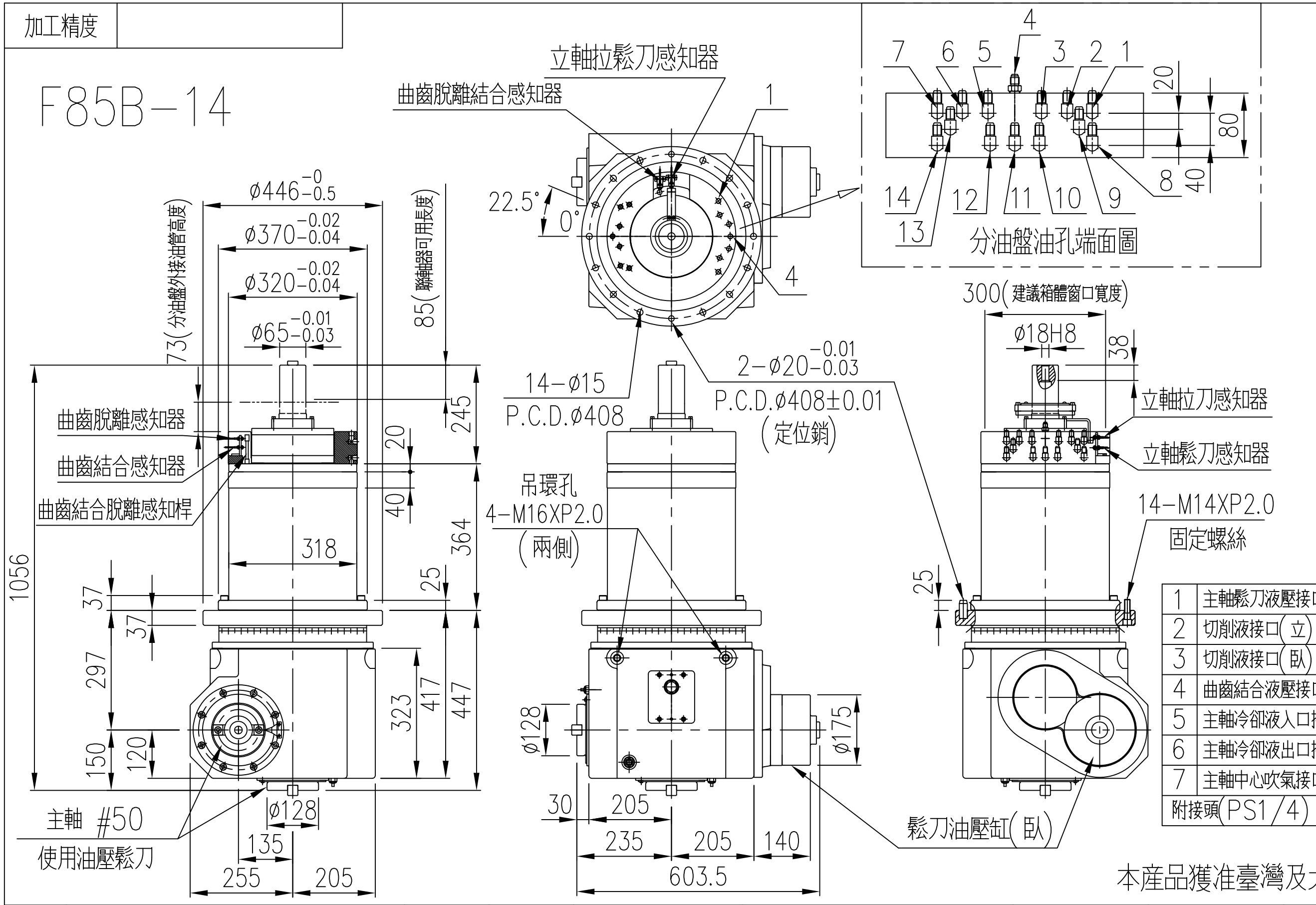

參考數據	
使用最大刀具直徑	ø200(8")
減速比	1 : 1
最大扭距	約1200N-m
最高轉速	2000rpm
主軸轉向	正轉
重量	約580kg
雙主軸油壓鬆刀	
抓刀力	約 1.5噸(t)
油壓結合脫離曲齒定位	
自動旋轉角度	每格 2.5°
可轉 360度	每格 5°
感知器類型選擇	PNP (NO)
	NPN (NO)
拉刀爪類型選擇	MAS(45°)
	DIN(15°)
	CAT

1	主軸鬆刀液壓接口(立)	8	主軸拉刀液壓接口(立)
2	切削液接口(立)	9	齒輪潤滑接口(入)
3	切削液接口(臥)	10	齒輪潤滑接口(出)
4	曲齒結合液壓接口	11	曲齒分離液壓接口
5	主軸冷卻液入口接口	12	主軸鬆刀液壓接口(臥)
6	主軸冷卻液出口接口	13	浮動設計液壓接口
7	主軸中心吹氣接口(臥)	14	主軸氣密封接口
附接頭(PS1/4)			

強力型

本產品獲准臺灣及大陸多項專利仿冒必究

2							全自動五面加工銑頭外型尺寸圖		1		F85B		
1						料號	名稱	材質	數量		機種		編號
編號	更改內容				更改者	日期	審核		第三角法	比例	1 : 14	單位	M.M.
一般	公稱尺寸	1~4	4~16	16~63	63~250	250~1000	設計	楊富家	109.08.11	凱程功陽精密機械股份有限公司		圖號	F85B-14
公差	公差	±0.1	±0.2	±0.3	±0.5	±0.8	製圖	楊富家	109.08.11				