加工精度	
使用最大刀具直徑	ø150(6")
減　速　比	1 : 1
最 大 扭 矩	1000Nm
最 大 馬 力	38kw
最 高 轉 速	2000rpm
主 軸 轉 向	正 轉
附件：T型螺栓 x6支 M18XP2.5X87L	

拉桿選項		
		BT(M24X3.0)
		NT(M24X3.0)
		NT(1")

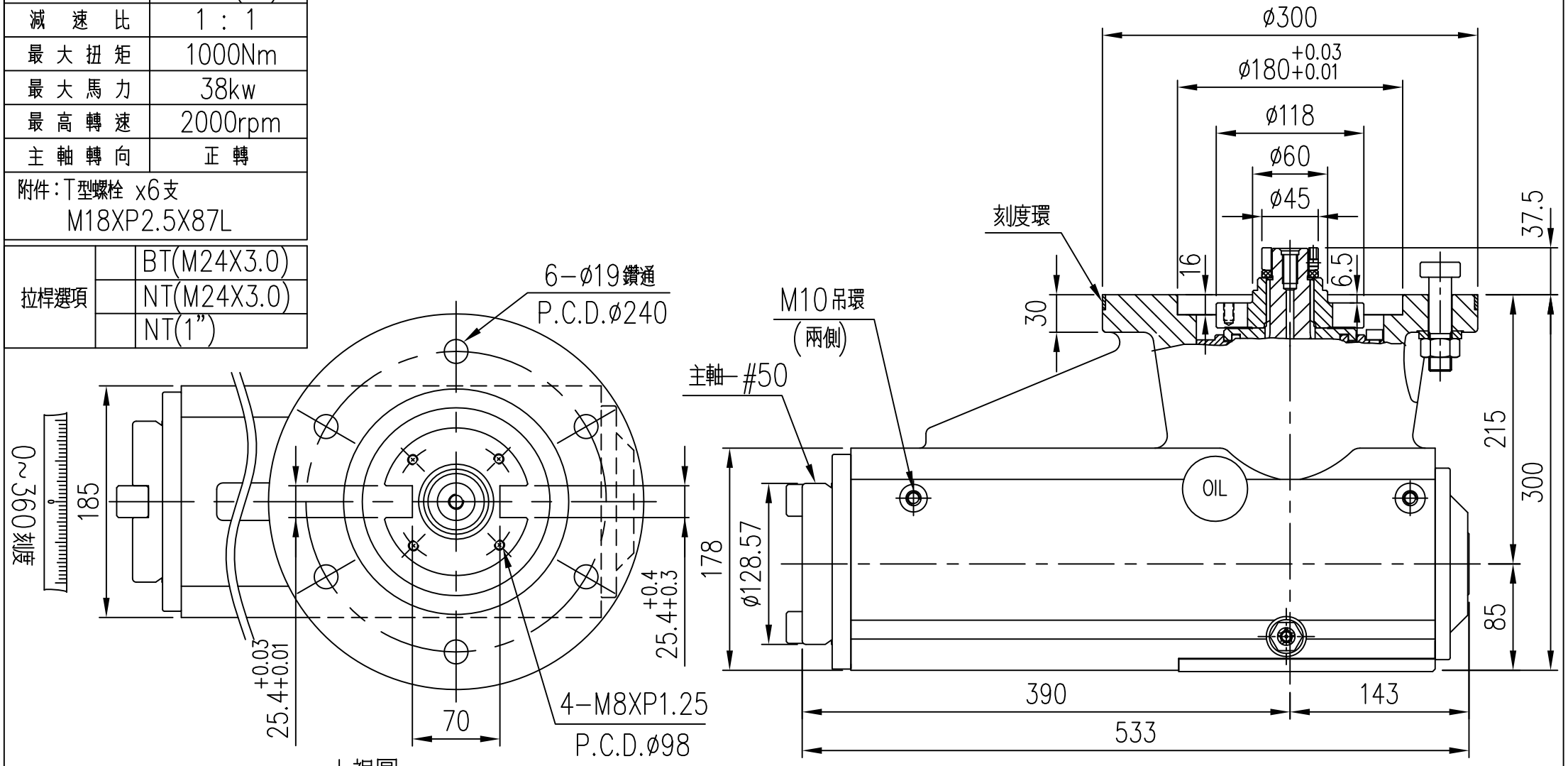

B75-05