加工精度	

附件：T型螺絲 X4
M16XP2.0X67L

使用最大刀具直徑	ø150(6")
減　速　比	1 : 1
最 大 馬 力	25kw
最 大 扭 矩	600N.m
最 高 轉 速	2000rpm
主 軸 轉 向	正 轉

拉 桿 型 式 選 項		BT(M24X3.0)
		NT(M24X3.0)
		NT(1")

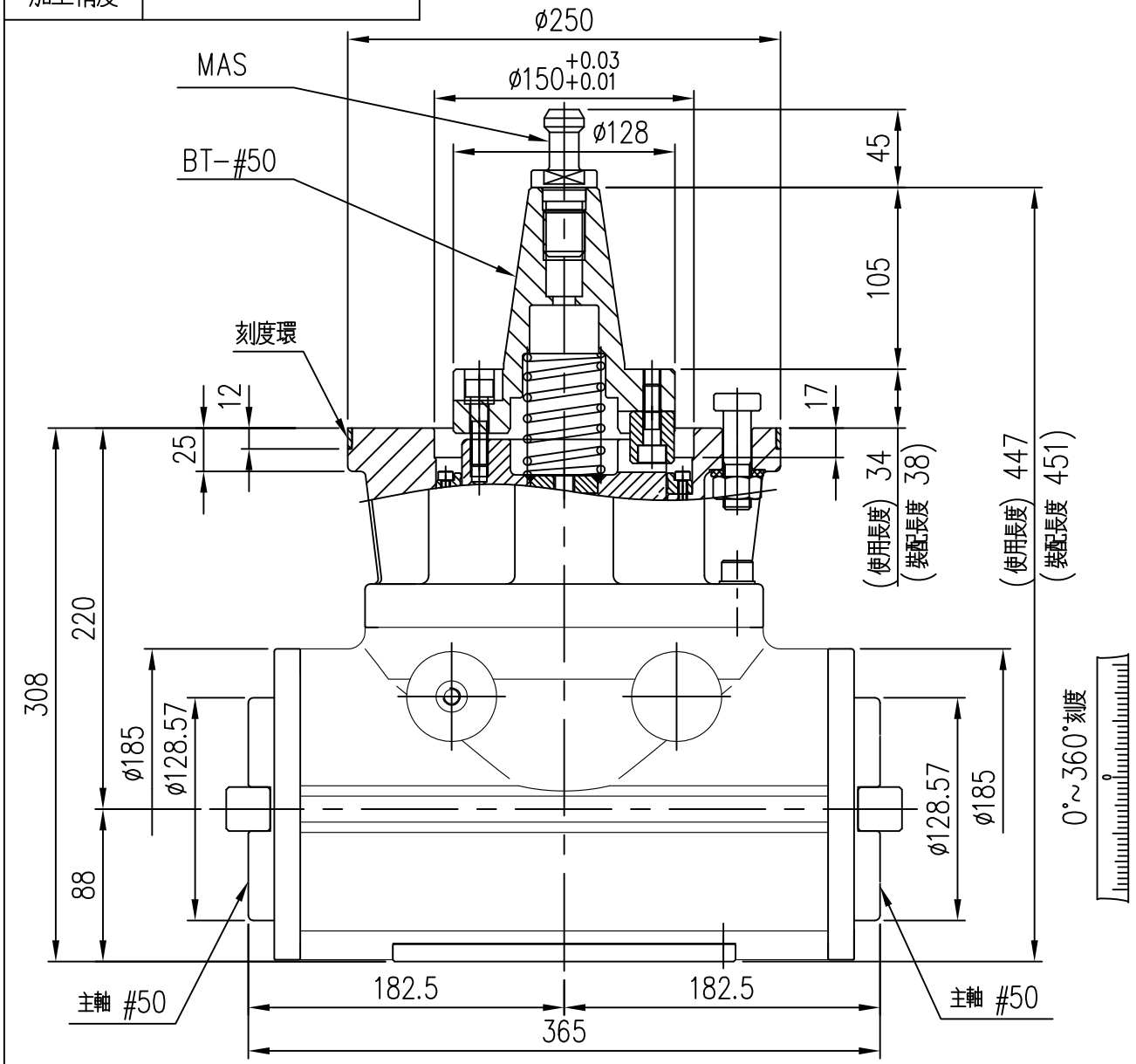

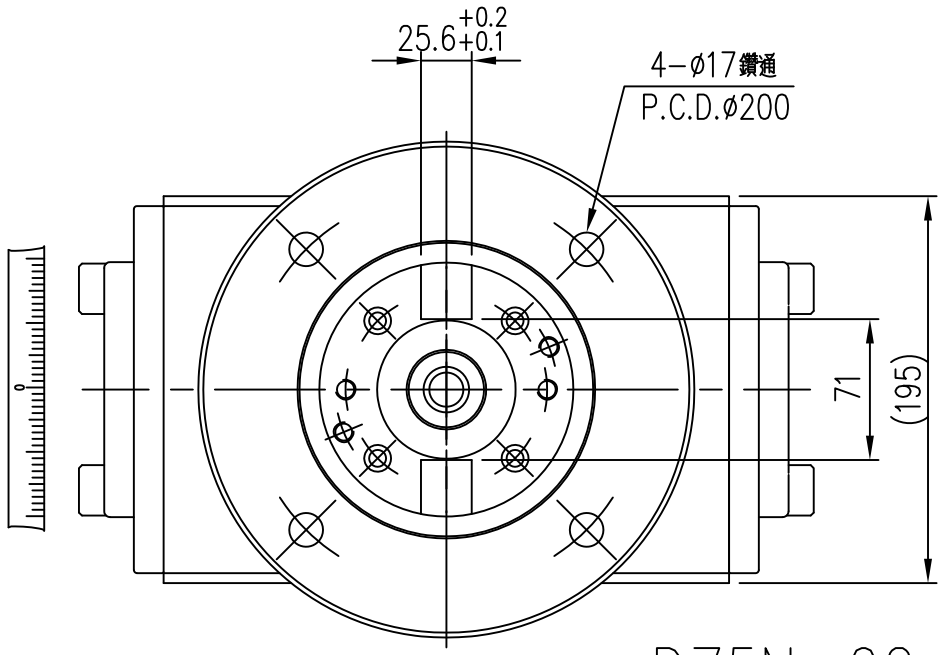

D75N-02